SHE 00

Mancal tipo Apoio
Serviço Normal

SHE=SYF

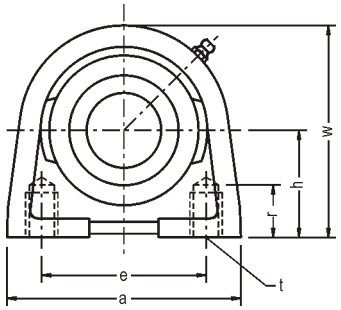

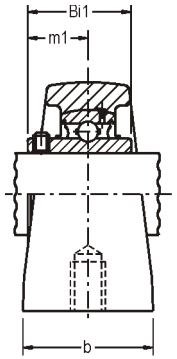

UCSHE00
YSHE00

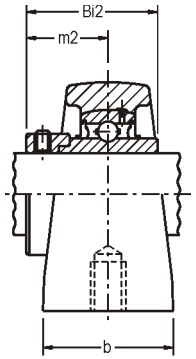

UGSHE00
GSHE00

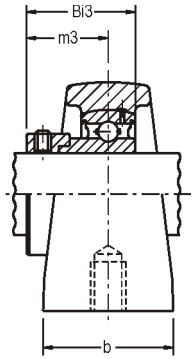

GRASHE00

Ø eixo mm pol	Caixa	Dimensão nominal (mm) h	a	e	b	r	w	t	Peso (Kg) UCSHE00 YSHE00	UGSHE00 GSHE00	GRASHE00	D	Rolamentos UC 200 / Y 200 Bi1	m1	UG 200 / G 200 Bi2	m2	GRA 200 Bi3	m3
12 1/2 15 5/8 17	SHE 03[1]	30,2	68	47,0	30	10,0	57	M8	0,40	-	0,40	40,0	22,0	16,0	-	-	28,6	22,1
3/4 20	SHE 04	33,3	70	50,8	32	10,0	64	M8	0,50	0,50	0,50	47,0	31,0	18,3	43,5	26,5	31,0	23,5
7/8 15/16 25 1	SHE 05	36,5	80	50,8	36	12,5	70	M10	0,70	0,80	0,70	52,0	34,0	19,7	44,3	26,9	31,0	23,5
1-1/16 1-1/8 30 1-3/16 1-1/4	SHE 06	42,9	98	76,2	40	12,5	82	M10	1,00	1,10	1,00	62,0	38,1	22,2	48,3	30,1	35,7	26,7
1-1/4 1-5/16 1-3/8 35 1-7/16	SHE 07	47,6	110	82,6	45	12,5	93	M10	1,40	1,50	1,40	72,0	42,9	25,4	51,1	32,3	38,9	29,4
1-1/2 40	SHE 08	49,2	116	88,9	48	15,0	99	M12	1,70	1,80	1,60	80,0	49,2	30,2	56,3	34,9	43,7	32,7
1-9/16 1-5/8 1-11/16 1-3/4 45	SHE 09	54,0	120	95,3	48	15,0	107	M12	1,90	2,10	1,80	85,0	49,2	30,2	56,3	34,9	43,7	32,7
1-13/16 1-7/8 1-15/16 50 2	SHE 10	57,2	135	101,6	53	20,0	115	M16	2,40	2,70	2,20	90,0	51,6	32,6	62,7	38,1	43,7	32,7
2 2-1/8 55 2-3/16	SHE 11	64,0	150	118,0	60	20,0	125	M16	3,10	3,40	2,60	100,0	55,6	33,4	71,3	43,6	48,3	36,4
2-1/4 60 2-3/8 2-7/16	SHE 12	69,9	150	118,0	61	20,0	140	M16	4,10	4,40	3,20	110,0	65,1	39,7	77,7	46,8	53,1	41,2

[1] - montado com rolamento B203 V22 FRM em lugar de UC 200.